Lifting Solutions Group
Axel Johnson International

Holmatro mechanische trekvijzel PL

Productinformatie



Holmatro’s robuuste gietijzeren trekvijzel. Voorzien van trekogen en een hefboom, zodat lasten eenvoudig naar elkaar toe getrokken of van elkaar geduwd kunnen worden.

Kenmerken en voordelen:

- Vervaardigd van gietijzer; bestand tegen langdurig zware werkomstandigheden
- Uniek ratelhandvat voor inschakeling wiel en plunjer
- Trekogen en hefboom
- Zelfremmend; voor extra veiligheid
- Robuust; dicht bij laswerkzaamheden te gebruiken en onder water
- In alle standen te gebruiken
- Onderhoudsvriendelijk

... *Read more*

Mennens Belgium
sales@mennensbelgium.be
+32 (0)3 253 23 23

© November 2026 - All Rights Reserved

MENNENS | Lifting Solutions Group
Axel Johnson International

Holmatro mechanische trekvijzel PL

Maattekening

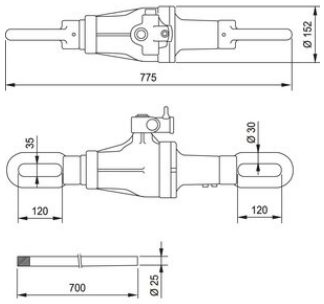

Technische gegevens

Artikelnr.	Code	WLL ton	Lengte mm	Slag mm	Capaciteit kN/t	Gewicht (kg)
5205200421001	PL2510	25	775	100	245.3/25	32

Mennens Belgium
sales@mennensbelgium.be
+32 (0)3 253 23 23

© November 2026 - All Rights Reserved