MENNENS | Lifting Solutions Group
Axel Johnson International

40ton - GKS transportset

Productinformatie



Algemeen

De GKS transportoplossingen zijn werelwijd goedgekeurd voor het transporteren van zware lasten - veilig en perfect!

De F & L-serie zijn een perfecte 3-punts transportplossing.

F-rollers vormen de achterste draagas. Ze worden aan elkaar gekoppeld door een aanpasbare stang zodat ze onder lasten passen van vrijwel elke breedte.

De L-rollers worden ingezet als stuurunit en beschikken over een draaibaar draagvlak.

De speciale GKS-wielen laten geen sporen achter op vloeren, hebben een lage rolweerstand en een hoge stabiliteit.

L20/F20 set:

- Standaard transportset voor zware lasten tot 40ton.
- Zeer lage lasthooge: 180mm
- Alle transportrollers van F/L20 tot F/L60 zijn inwisselbaar dank zij hun identieke lasthoogte.

Contacteer ons voor meer mogelijkheden! Er zijn sets beschikbaar voor een capiciteit tot 120ton.

... *Read more*

Mennens Belgium
sales@mennensbelgium.be
+32 (0)3 253 23 23

© November 2026 - All Rights Reserved

MENNENS | Lifting Solutions Group
Axel Johnson International

40ton - GKS transportset

Maattekening

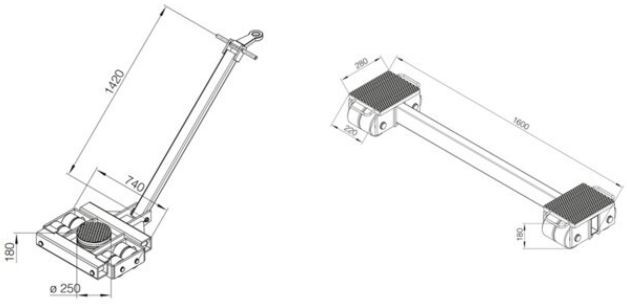

Technische gegevens

Artikelnr.	Type - Model	Laadhoogte mm	Aantal wielen	Dia. draaibaar platform mm	Wieldiameter mm	Draaiplatform besuurbaar over	Breedte mm	Contact surface mm	Afmetingen mm	Gewicht (kg)
900511060	Rear, stationary	180	8	-	140x85	-	440-1600	280x220	-	81
900511061	Front, steerable	180	8	170	140x85	± 90°	-	-	(L) 747 x (W) 800	170

Mennens Belgium
sales@mennensbelgium.be
+32 (0)3 253 23 23

© November 2026 - All Rights Reserved