MENNENS | Lifting Solutions Group
Axel Johnson International

Rolbrug of bovenloopkraan

Productinformatie

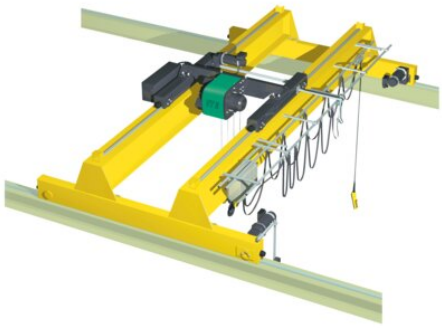

Elke werkplek bereikbaar maken voor hijswerkzaamheden lukt perfect met een rolbrug of bovenloopkraan van Mennens Belgium. We rusten elk systeem uit met de nodige takels, wissels, bochten,... en opties zoals een extreem lage rolweerstand.

Het resultaat? Een intern transportsysteem dat heel efficiënt, ergonomisch en flexibel verloopt. Lasten van 100, 1.000, 10.000, 100.000 kg in een handomdraai verplaatsen over een groot werkgebied? Het lukt probleemloos!

Op zoek naar een specifiek ontwerp?

Dan creëert de projectafdeling van Mennens samen met jou een systeem dat volledig aan je specificaties en wensen voldoet.

Neem **contact** op voor al je specifieke vragen op vlak van specificaties, toepassingen, mogelijkheden, assemblage, etc. En ontvang een offerte op maat!

... *Read more*

Mennens Belgium
sales@mennensbelgium.be
+32 (0)3 253 23 23

© November 2026 - All Rights Reserved