Moufle ouvrante avec crochet 418

Informations du produit

Informations générales

- Moufle avec crochet émerillon Crosby 418.
- Nouvelle poulie légère améloirée Champion
- Crochets forgés en acier alloé ayant subi un traitement thermique
- Les suspentes, les oeils, les crochets et les manilles sur émerillon sont en acier forgé
- Les suspentes crochet et manille de 4-1/3 à 14 " sont interchangeables
- Peut être livrée avec roulements à bagues bronze ou à rouleaux
- Le dispositif d'ouverture permet d'insérer la câble lorsque le moufle est suspendu à une pontence
- Les poulies de 3 à 18" 418 et 419 sont équipées d'un ressort de retenue exclusif empêchant la perte des boulons
- Graisseurs pour lubrification sous pression
- Réas de 3 à 10" conçus pour deux diamètres de câble
- Conçus pour résister à la fatigue
- Les moufles de 4-1/2" sont équipées du systéme RFID
- Égale ou dépasse toutes les exigences de la norme ASME B30.36, y compris les exigences d'identification, de ductilité, de coefficient de sécurité, de test d'épreuve et de température. Ces moufles respectent d'autres exigences de performances critiques, y compris pour la résistance à la fatigue, les propriétés d'impact et la traçabilité des matériaux, et ce en plus de la norme ASME B30.26

- **Option**: Livrable avec un linguet S-4320

Caractéristiques: Peut être équipé de bagues en bronze ou de roulements. Rétractable pour faciliter la fixation du câble. Doté d'une protection pour prévenir la perte de boulons. Possibilité de lubrification
Marquage: Marqué CE

Coefficient de sécurité: 4:1

Réf.	Code	Diamètre câble mm	CMU tonne(s)	Dia. poulie mm	Roulement	A mm	B mm	C mm	D mm	E mm	F mm	G mm	H mm	Poids (kg)
16.15108038	418	8-10	2	76	BB	247	47	67	91	19	164	19	25	2,3
16.15108065	418	10-13	4	114	BB	359	108	79	133	25	257	24	47	5,4
16.15108127	418	16-19	8	152	BB	481	152	106	173	40	344	33	61	12,2
16.15108154	418	16-19	8	152	RB	481	152	106	173	40	344	33	61	12,2
16.15108225	418	16-19	8	203	BB	534	206	106	173	40	369	33	61	15
16.15108252	418	16-19	8	203	RB	534	206	106	173	40	369	33	61	15
16.15108323	418	16-19	8	254	BB	586	257	106	173	40	396	33	61	18,6
16.15108350	418	16-19	8	254	RB	586	257	106	173	40	396	33	61	18,6
16.15108421	418	16-19	8	305	BB	658	308	106	173	40	442	33	61	21,8
16.15108458	418	16-19	8	305	RB	658	308	106	173	40	442	33	61	21,8
16.15108528	418	16-19	8	356	BB	696	359	106	173	40	455	33	61	24,9
16.15108546	418	16-19	8	356	RB	696	359	106	173	40	455	33	61	24,9
16.15108608	418	19-22	15	406	BB	819	409	129	212	45	540	37	74	59
16.15108626	418	19-22	15	406	RB	851	460	129	212	45	546	38	74	59
16.15108644	418	22-26	15	457	BB	851	460	129	212	45	546	38	74	68
16.15108662	418	22-26	15	457	RB	851	460	129	212	45	546	38	74	68
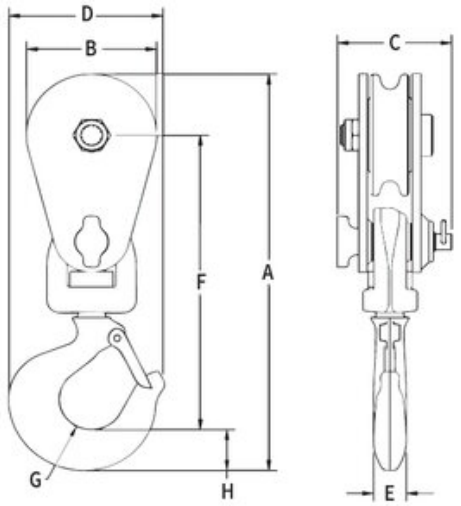
Dimensions