MENNENS | Lifting Solutions Group
Axel Johnson International

Holmatro inox Grue portative SD-SS

Informations du produit



Grue portative en inox : solution de levage idéale pour les environnements corrosifs

Dans les lieux où l'installation de systèmes de levage permanents n'est pas possible, mais où la sécurité reste essentielle, la grue portative de levage SD en inox offre la solution idéale. Entièrement fabriquée en acier inoxydable 316, cette grue pivotante avec treuil intégré est opérationnelle en moins de 5 secondes, à condition que des douilles de sol ou murales adaptées soient déjà installées. Elle est idéale pour les environnements agressifs tels que les installations extérieures, le traitement des eaux, l'industrie chimique ou le secteur maritime.
Avec une capacité de levage allant jusqu'à 500 kg et plusieurs longueurs de flèche disponibles, vous disposez immédiatement de possibilités de levage professionnelles, exactement là où vous en avez besoin.

Conception en inox pour les environnements sévères et corrosifs

En tant qu'organisme de contrôle reconnu (EKH), nous savons chez Mennens que les solutions de levage flexibles ne doivent jamais faire de compromis sur la sécurité ni sur la durabilité. C'est pourquoi nous avons sélectionné cette grue portative en inox avec les caractéristiques suivantes :

- Construction entièrement en acier inoxydable 316
  Excellente résistance à la corrosion dans les environnements humides, salins ou chimiquement agressifs.
- Frein à pression de charge avec double cliquet
  Maintient la charge stable et en sécurité dans n'importe quelle position, même en cas d'utilisation fréquente.
- Rotation à 360°
  Des roulements de haute qualité garantissent une rotation fluide

... *En savoir plus*

Matériau: inox AISI 316
Marquage: Selon la norme
Norme: EN 13157

Mennens Belgium
sales@mennensbelgium.be
+32 (0)3 253 23 23

© Novembre 2026 - Tous droits réservés

MENNENS | Lifting Solutions Group
Axel Johnson International

Holmatro inox Grue portative SD-SS

Dessin technique

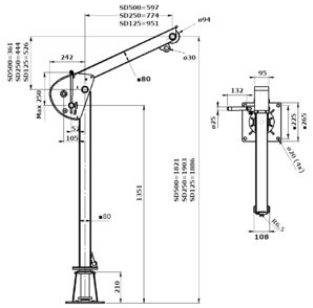

Données techniques

Réf.	Code	CMU tonne(s)	Capacité câble m	Capacité couche supérieure kg	Portée max. mm	Poids (kg)
601177001940	SD125SS	0,125	18	125	951 mm	30
601177001930	SD250SS	0,25	18	250	774 mm	30
601177001920	SD500SS	0,5	18	500	597 mm	30

Mennens Belgium
sales@mennensbelgium.be
+32 (0)3 253 23 23

© Novembre 2026 - Tous droits réservés