TCR 0,125 - 0,5t mini palan pneumatique

Informations du produit

Informations générales

Mini palan pneumatique à chaîne pour charges de 125 à 500 kg.
Ce mini palan pneumatique est très bien adaptée à la manutention de matériaux. De par son faible poids, ce palan est adapté aux applications de maintenance. En cas d'utilisation pour le nettoyage de citernes, nous recommandons une chaîne en acier inoxydable.

Caractéristiques standard :

- Portabilité assurée de par leur faible poids
- Totale précision et une commande de variation de vitesse (cordon de commande et commande par boîte à boutons)
- Très compact
- Corps robuste en aluminium
- Le moteur pneumatique est refroidi de l'intérieur grâce à l'air de sortie
- Contrôle optimal et positionnement précis de la charge.
- Insonorisation interne
- Corde de commande ou une commande par boite à boutons.

Options :

- Spécification Marine / résistant aux corrosions
- Systèmes de peinture de C2 - Industrial à C5 - spécification Offshore (Finition rouge en standard, d'autres couleurs RAL sont disponibles sur demande).
- Diverses possibilités de commande.
- Commande à distance radio pour commande électropneumatique.
- Bac/sac à chaîne (PVC, galvanisé ou acier inoxydable).
- Différents types de suspension disponibles.
- Systèmes d'alimentation en air et vannes.
- Dispositif de conditionnement d'air comprimé.
- Systèmes de feston.

Note: Nous recommandons vivement l'utilisation d'un appareil de conditionnement d'air SMC (disponible séparément).

Réf.	CMU tonne(s)	Hauteur de levée m	Nb de brins	Type	Vitesse de levage à vide m/min	Consommation d'air en levage (l/sec)	Vitesse de levage en pleine charge m/min	Vitesse de descente en pleine charge m/min	Consommation d'air en descente (l/sec)	A mm	B mm	C mm	D mm	E mm	F mm	G mm	H mm	J mm	L mm	N mm	P mm	R mm	X mm	Z mm	K mm	M mm	I mm	Poids (kg)
16.30TCR-125C	0,125	3	1	TCR-125C	19	11,7	14	16	15	249	112	137	130	305	71	21	19	33	1.660	375	124	P/T 3/8	40	170	-	-	-	7
16.30TCR-125DPE	0,125	3	1	TCR-125DPE	17,2	11,7	12,8	13	15	286	112	174	130	305	71	21	19	33	-	375	124	P/T 3/8	40	170	21	2 310	-	8,6
16.30TCR-250C	0,25	3	1	TCR-250C	19	11,7	9,3	17	15	305	105	69	22	112	140	15	35	20	-	-	-	-	40	170	-	-	22	7
16.30TCR-250DPE	0,25	3	1	TCR-250DPE	17,2	11,7	8,1	13	15	305	105	69	22	112	140	15	35	20	-	-	-	-	40	170	-	-	22	7
16.30TCR-500DP2	0,5	3	2	TCR-500DP2	9,5	11,7	4,6	9	15	360	118	83	35	112	140	15	36	20	-	-	-	-	40	180	-	-	22	9
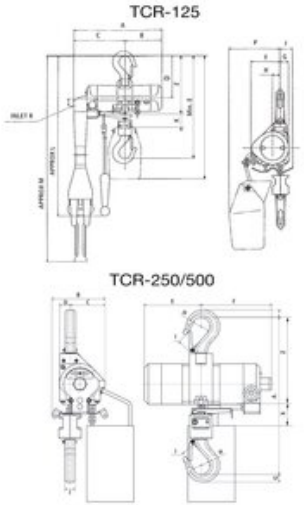
Dimensions