Transpalette HU 20-115 VATP Inox

Informations du produit

Informations générales :
Transpalette en acier inoxydable. Capacité 2000 kg. Pour le transport professionnel de marchandises sur palettes dans un environnement corrosif.

Caractéristiques :

- Manivelle de sécurité ergonomique permettant le maniement à une seule main (lever, conduire et abaisser).
- Demande peu d'entretien. Unité hydraulique en acier inoxydable de haute qualité : V4A - 316.
- Le corps, le timon réglable, les boulons et la timonerie en torsion sont en acier inoxydable V4A - 316.
- Angle de braquage de 105°degré pour une manipulation facile dans des espaces confinés.

Réf.	Type	Roues	Capacité kg	h3 mm	l mm	B1 mm	h14 mm	h13 mm	e mm	Poids (kg)
040005740	HU 20-115 VATP	PA/PA	2 000	115	1 150	540	1 200	85	160	86
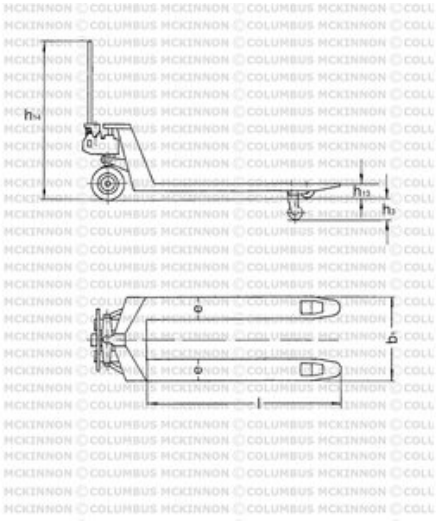
Dimensions